上位トーナメント 陸上A　陸上B　15×5×15

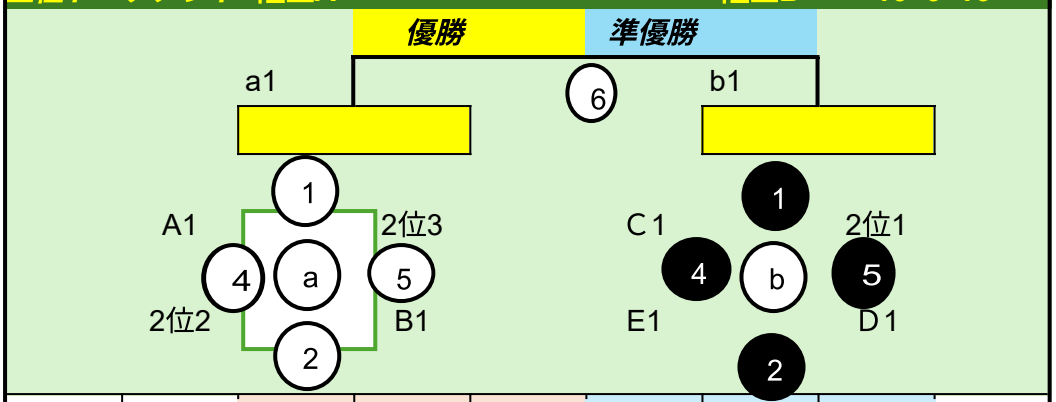

no,	試合時間	name	勝／負	得点	得点	勝／負	name	審判
A1	9:00							相互
B1	9:00							相互
A2	9:40							相互
B2	9:40							相互
A4	11:00							相互
B4	11:00							相互
A5	11:40							相互
B5	11:40							相互
決勝	13:00							本部

下位トーナメント 防災A　防災B　15×5×15

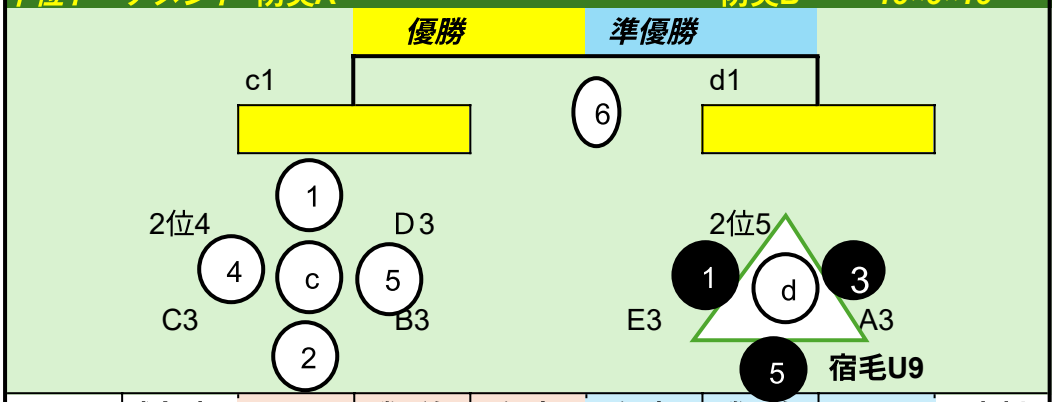

no,	試合時間	name	勝／負	得点	得点	勝／負	name	審判
A1	9:00							相互
B1	9:00							相互
A2	9:40							相互
B3	10:20						宿毛U9	相互
A4	11:00							相互
	11:00							相互
A5	11:40							相互
B5	11:40						宿毛U9	相互
決勝	13:00							本部